第27回　馬関テニス大会（団体戦）　男子決勝トーナメント結果

下関市営下関庭球場

◎男子A級(1位)トーナメント(1・2・9番コート)

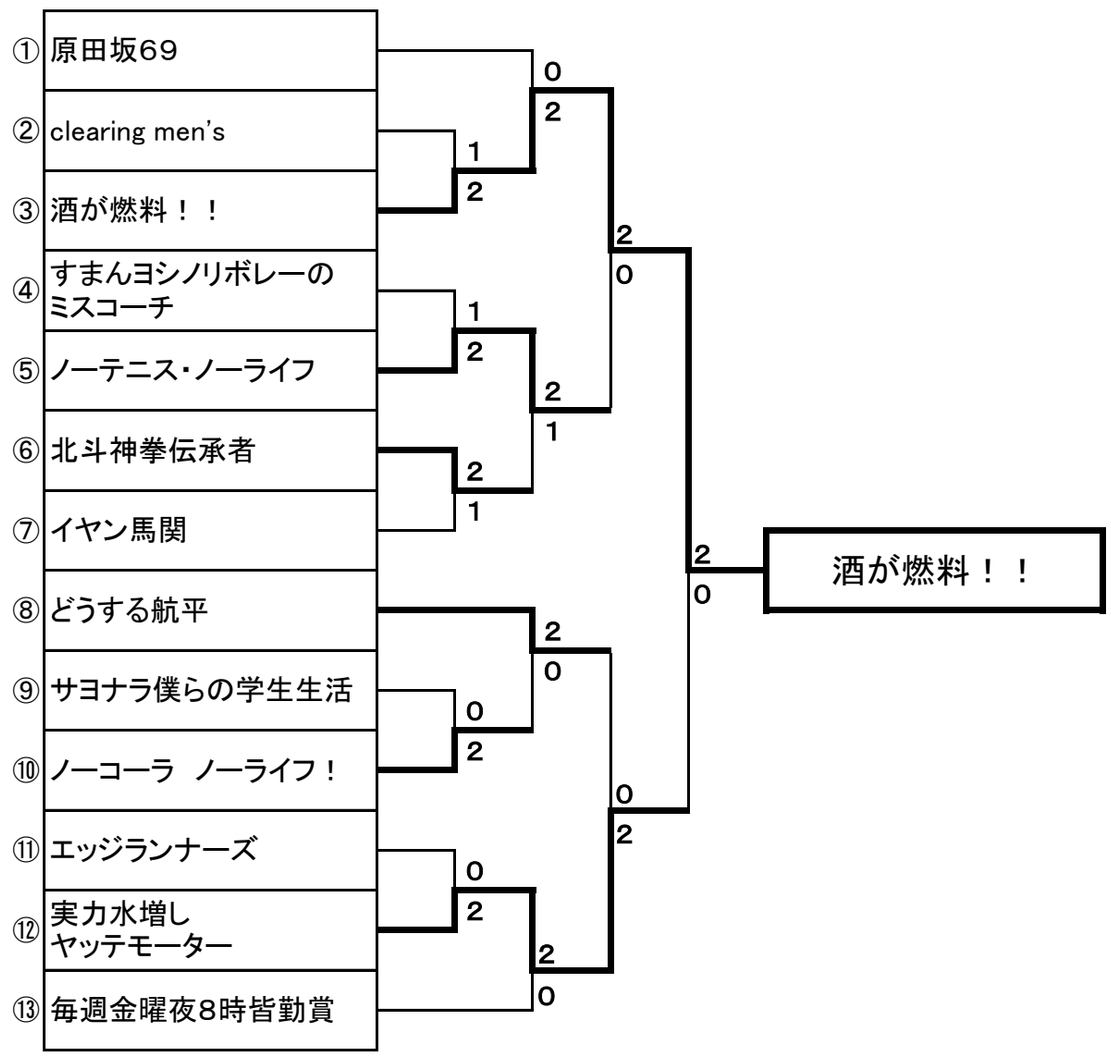

◎男子B級(2位)トーナメント(3・4・5番コート)

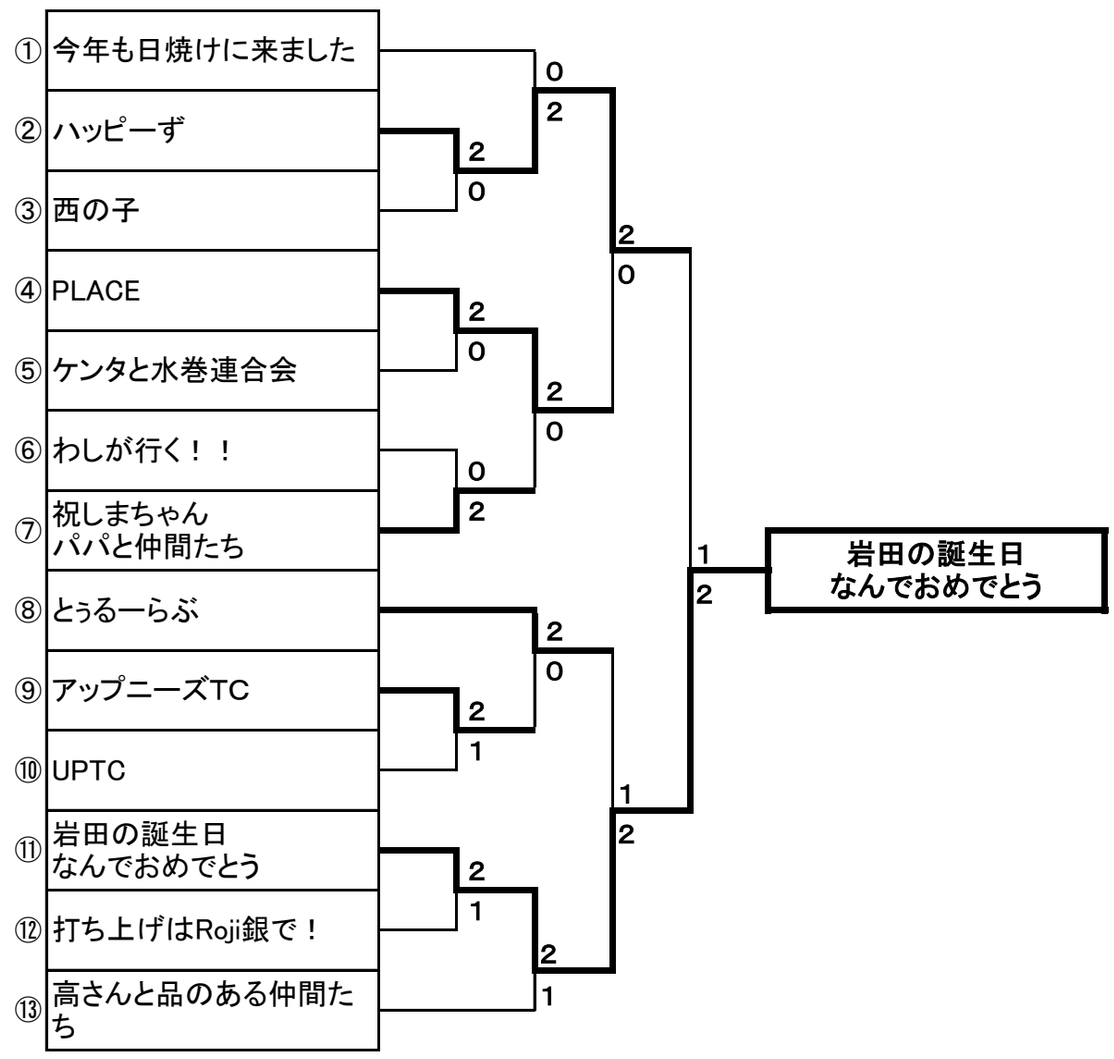

◎男子Ｃ級(3位)トーナメント(6・7・8番コート)

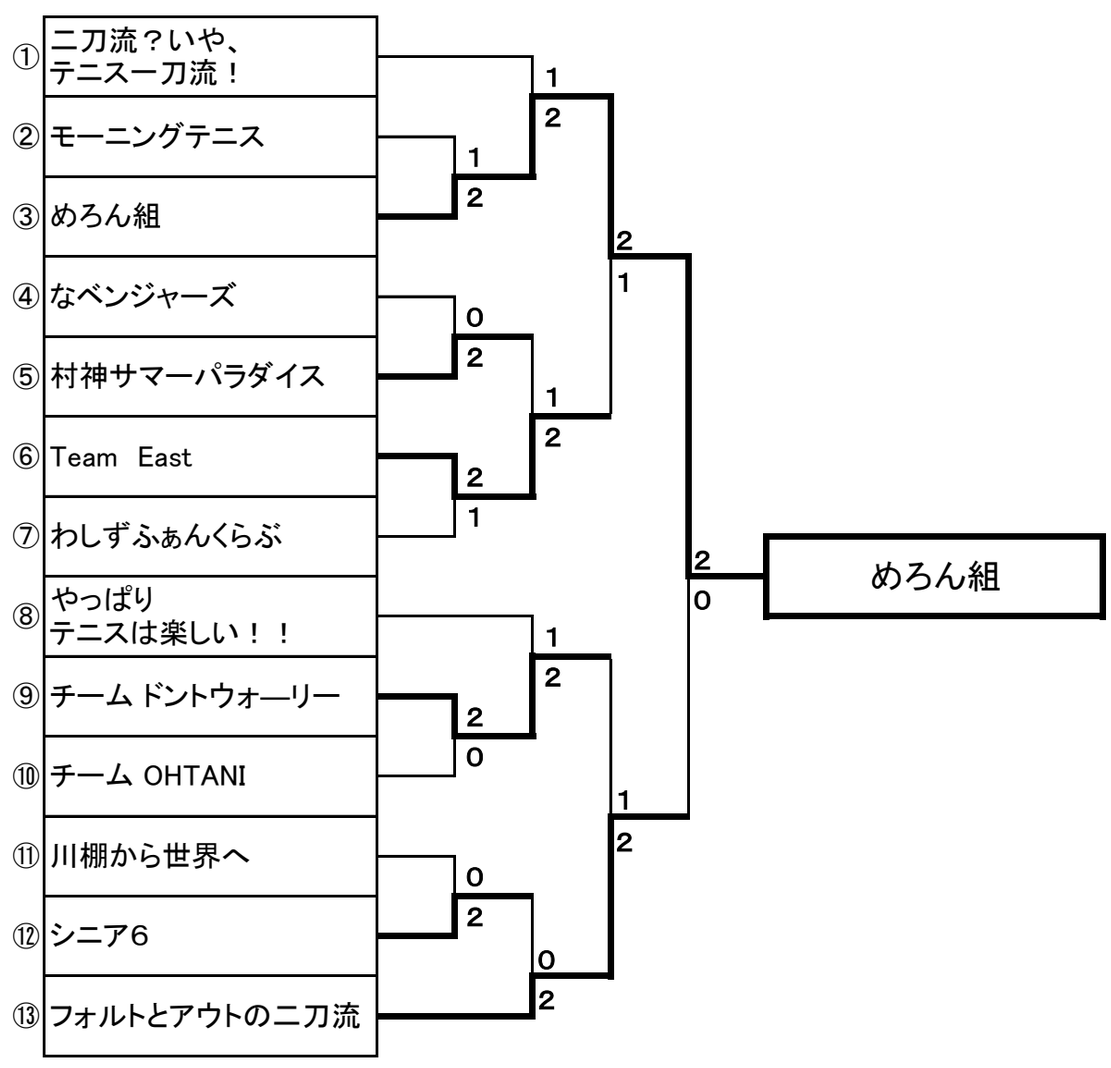

◎男子D級(4位)トーナメント(10・11・12番コート)

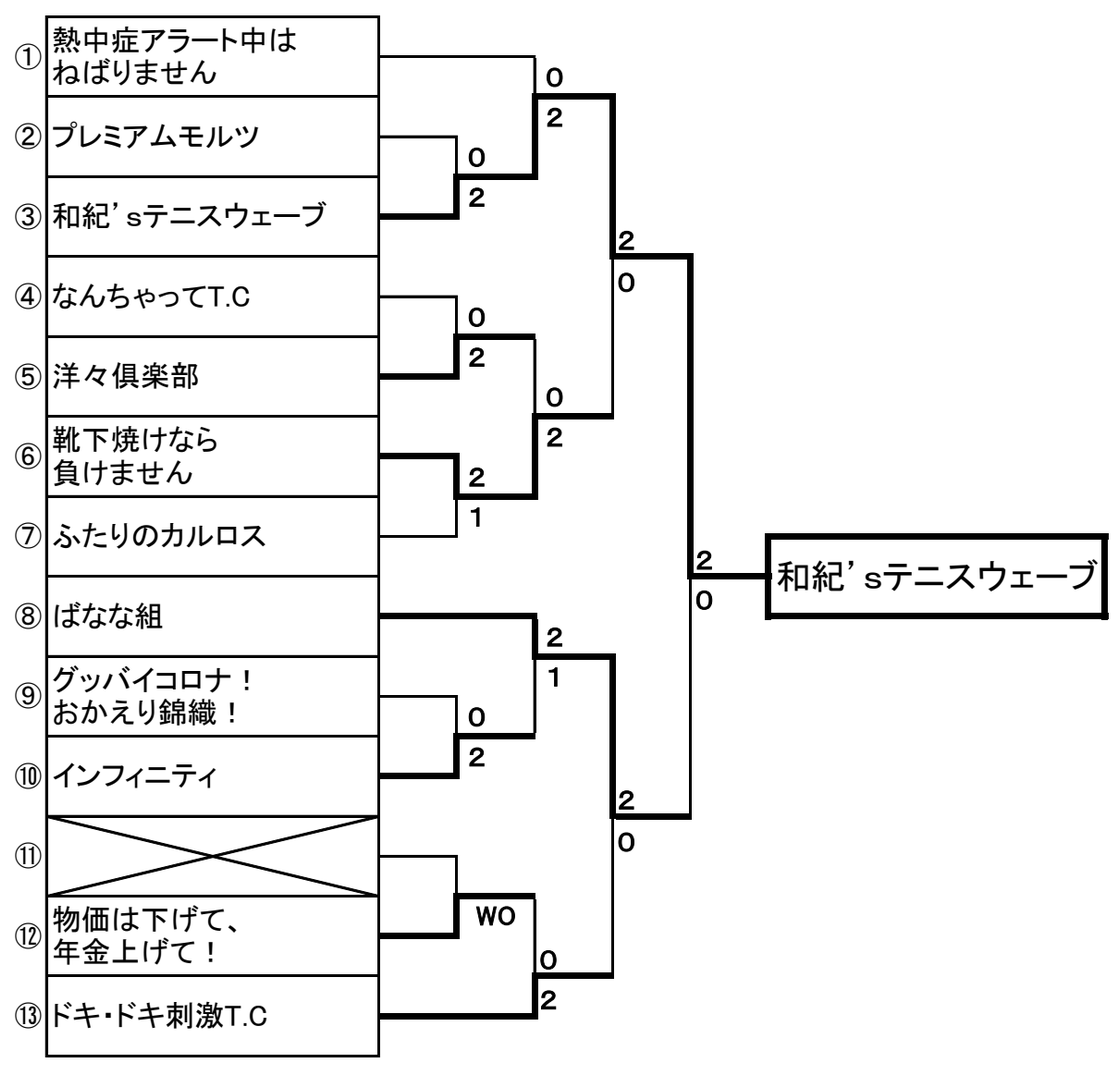

第27回　馬関テニス大会（団体戦）　女子決勝トーナメント結果

彦島地区公園庭球場

◎女子A級(1位)トーナメント(Aコート)

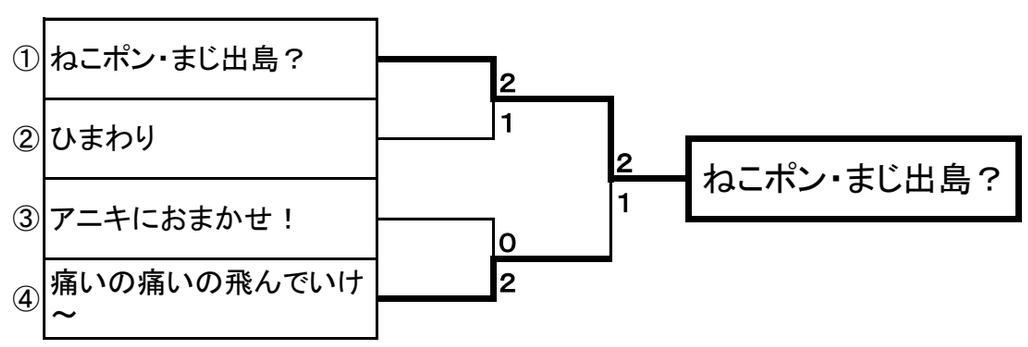

◎女子Ｃ級(3・4位)トーナメント(C・Dコート)

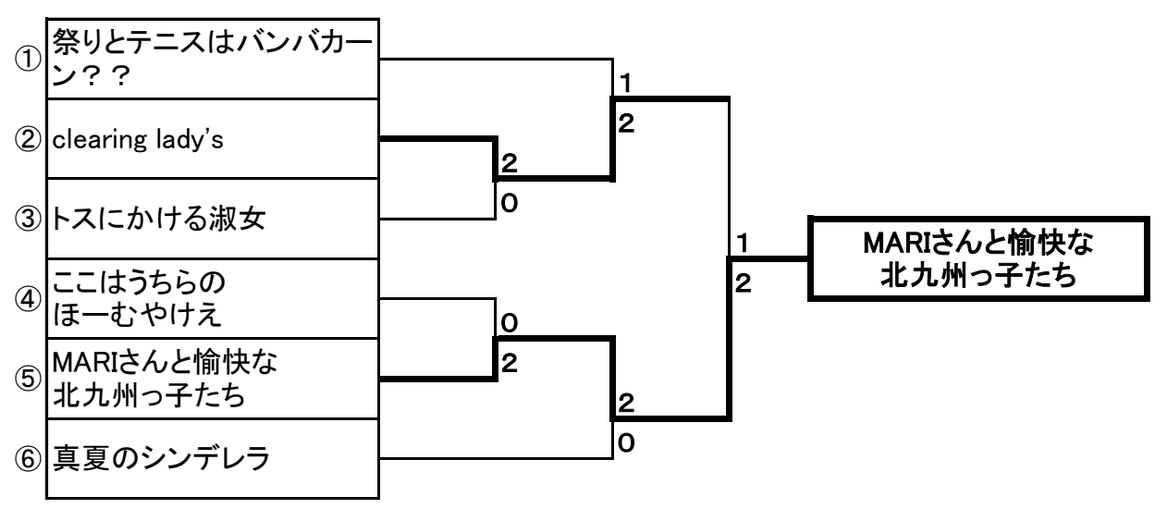
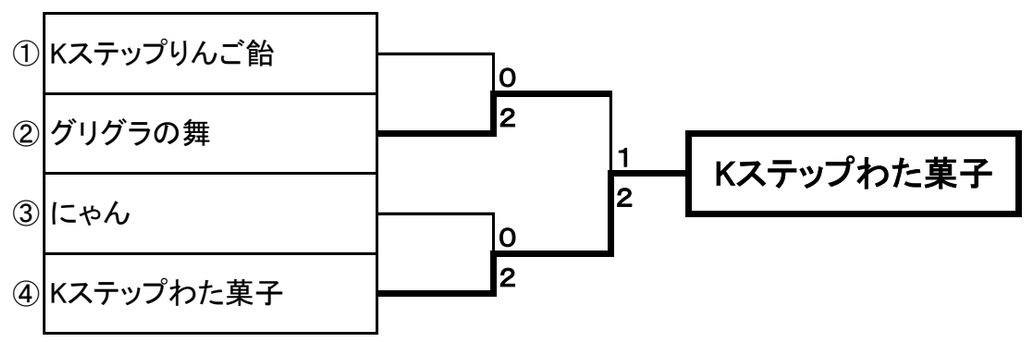
◎女子B級(2位)トーナメント(Bコート)